SVIETIDLÁ VÝBOJKOVÉ

KURIÉR

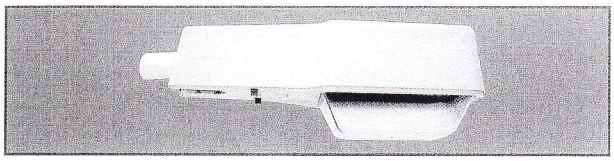

Teleso z prepregu má zabudovaná vložku z oceľového plechu pre predradné prístroje a univerzálny držiak pre montáž na stĺp alebo výložník ø 60 mm. Svetelnočinná časť z Al plechu je uzatvorená krytom z polykrabonátu a má krytie IP 65. Pripojovacie svorky 3 x 2,5 mm².
Svietidlá sú určené na osvetľovanie verejných priestranstiev, ciest a ulíc. Pri montáži svietidla na stenu je potrebné použiť ramienko č. 3-99.10222, pri montáži na betónový, alebo drevený stĺp ramienko č. 4-99.10230. Ramienka sa dodávajú na základe objednávky.

TYP	☼ príkon[W]		kg	▤
444 31 12	1x125 Hg	E40	6,7	710x280x250
444 31 13*	1x125 Hg	E40	6,7	710x280x250
444 31 25	1x250 Hg	E40	7,7	710x280x250
444 31 26*	1x250 Hg	E40	7,7	710x280x250
444 31 80	1x80 Hg	E27	6,2	710x280x250
444 31 81*	1x80 Hg	E27	6,2	710x280x250
444 32 10	1x100 HPS	E40	6,7	710x280x250
444 32 11*	1x100 HPS	E40	6,7	710x280x250
444 32 15	1x150 HPS	E40	7,2	710x280x250
444 32 16*	1x150 HPS	E40	7,2	710x280x250
444 32 25	1x250 HPS	E40	7,7	710x280x250
444 32 26*	1x250 HPS	E40	7,7	710x280x250
444 32 70	1x70 HPS	E27	6,7	710x280x250
444 32 71*	1x70 HPS	E27	6,7	710x280x250
444 32 70 I	1x70 HPS-I	E27	6,5	710x280x250
444 32 71 I*	1x70 HPS-I	E27	6,5	710x280x250
444 33 25	1x250 MH(E)-3,0A	E40	7,7	710x280x250
444 33 26*	1x250 MH(E)-3,0A	E40	7,7	710x280x250

**svietidlá s poistkou*

IP 65/23 | ⏚ | 230V 50 Hz | t_a 25 °C | CE

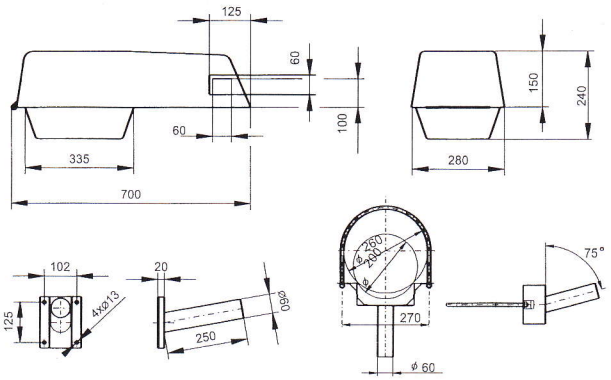

3-99.10222 4-99.10230